Campana extractora Pitagora

Campanas extractoras

Código: 2439 003

CARACTERÍSTICAS

ILUMINACIÓN LED	Especial atención al ahorro de energía con sistemas de iluminación LED, con consumos 10 veces más bajos y una duración 10 veces superior, destinados a crear un confort y una seguridad adecuada en el área de la cocina.
APAGADO TEMPORIZADO	Puede configurar el apagado tardío de la campana, prolongando la ventilación del entorno al final de su uso.

DETALLES

Material	Acero inoxidable AISI 304
Texture	Cepillado en la línea
Altura de la chimenea	450-850 mm
Clase energética	A
Detalles sobre el tipo de producto	Chimenea telescópica

Filtro antigrasa	2 Filtros antigrasa
Funcionamiento	Aspirante (filtrante con filtros opcionales)
Salida de aspiración	ø 150 mm
Iluminación	Iluminación LED (2x2,1 W) - 4.000 kelvin
Caudal	750mc/h
Potencia del motor	250W
Tipo de campana extractora	Campana extractora angular
Tipo de mandos	Mandos electrónicos Minimalista
Velocidad de succión	4 velocidades de funcionamiento
Notas:	El diámetro interior de los conductos de escape de los gases de combustión tiene que ser menor que a 120 mm

DIBUJOS TÉCNICOS

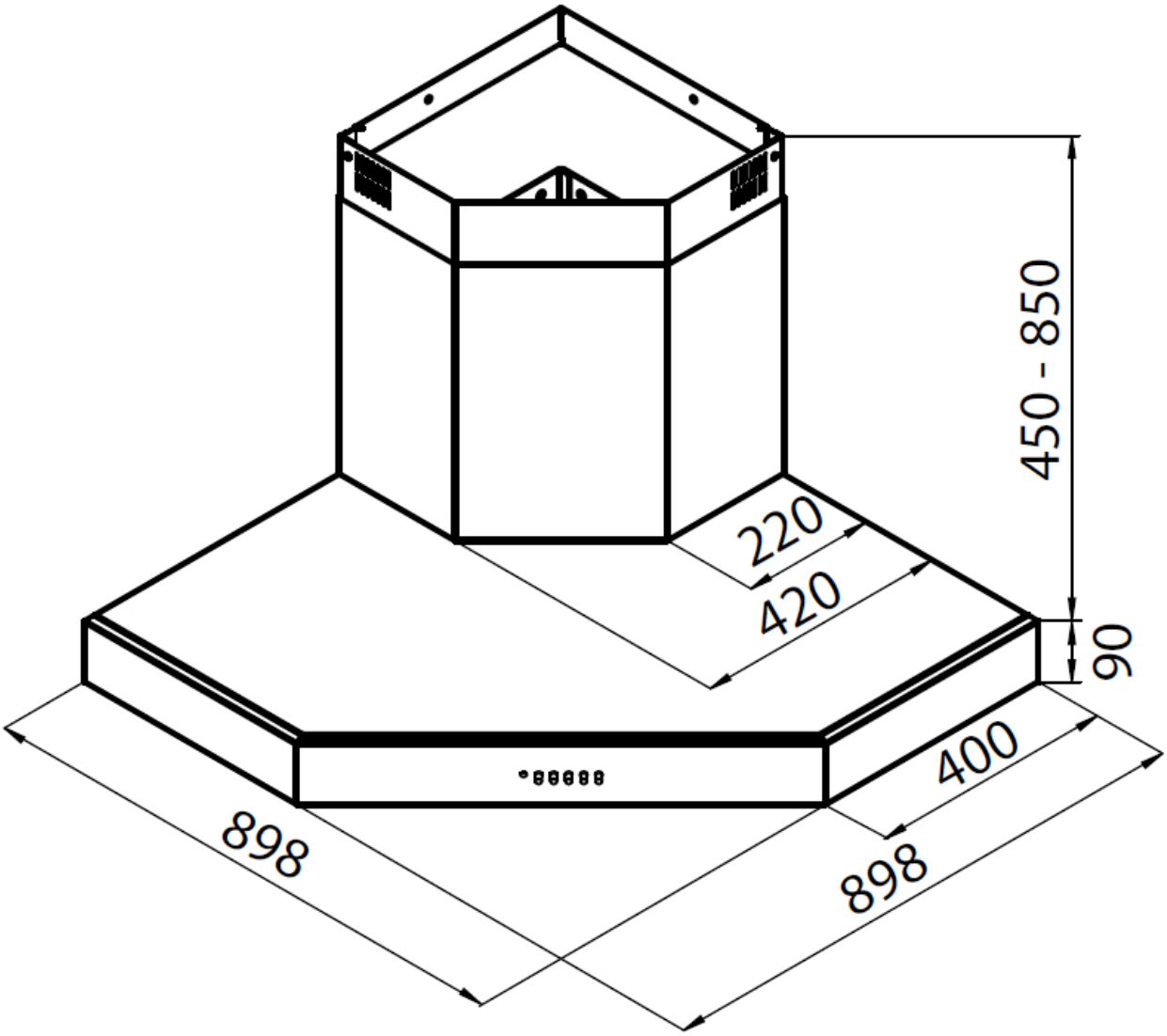

ACCESORIOS OPCIONALES

Canalización flex silenciada Ø 120
9700 602

Canalización flex silenciada Ø 150
9700 603

Filtro de carbón
9700 409